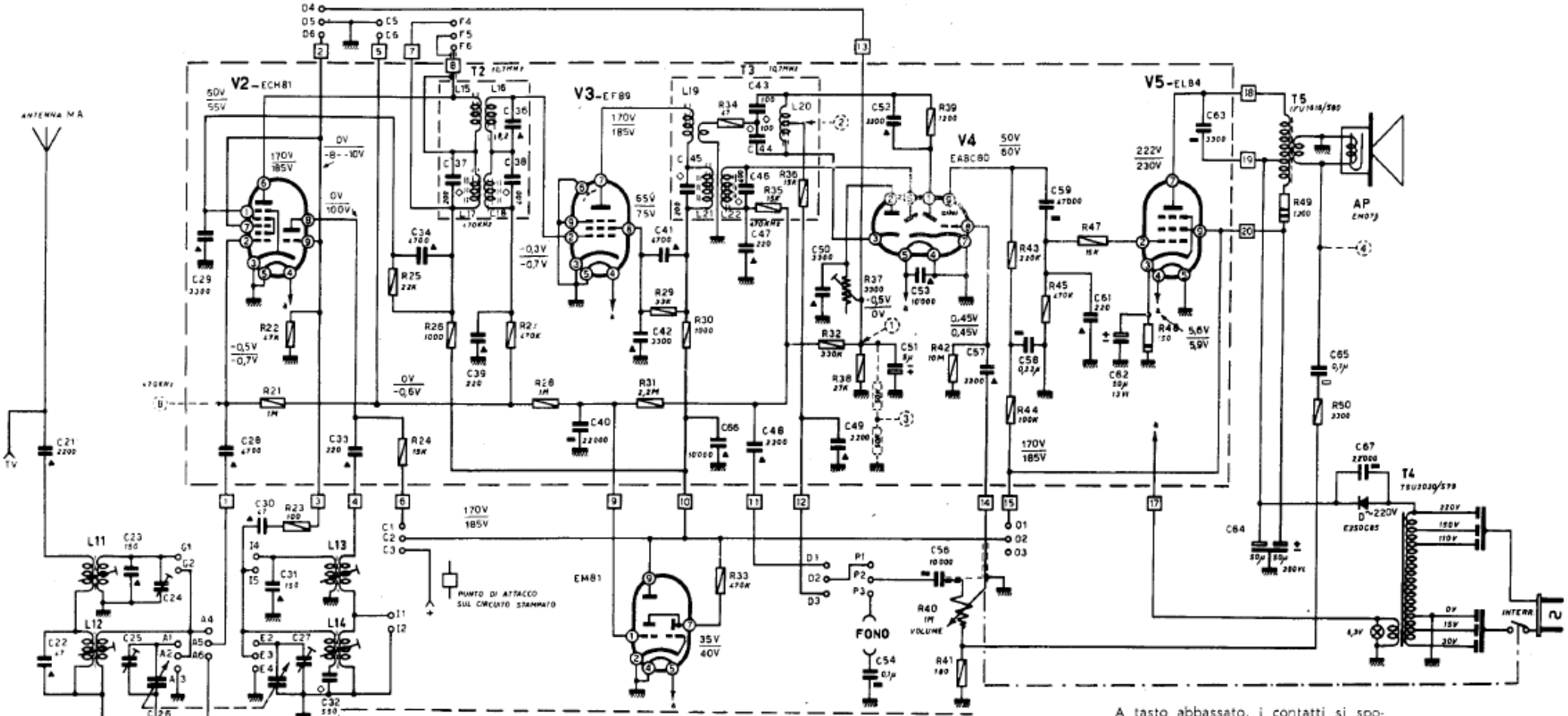

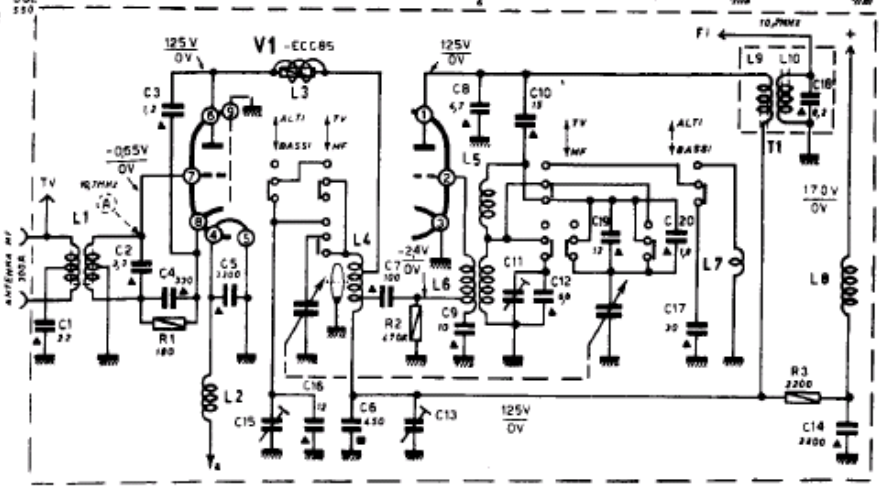

CONDENSATORI

- POLIESTERI 125 Vl
- POLIESTERI 400 Vl
- MICA 500 Vl
- CERAMICA 500 Vl
- STYROFLEX 125 Vl
- STYROFLEX 500 Vl

RESISTORI

- ANTIND. ½ W
- ANTIND. 1 W
- ANTIND. 2 W

A tasto abbassato, i contatti si spostano in direzione della freccia.

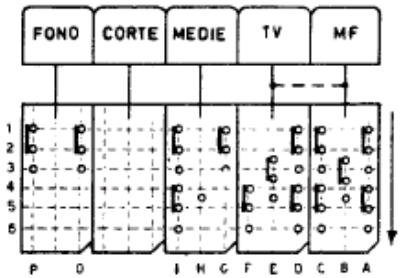

Le tensioni indicate sono riferite a massa, e sono state misurate con voltmetro a valvola, senza segnale a radiofrequenza in antenna. Se sono indicate al di sopra di una linea di frazione, sono riferite alla posizione Modulazione di Frequenza: se sono invece al di sotto, sono riferite alla posizione Modulazione di Ampiezza.

RADIORICEVITORE PHONOLA Mod. « Phonoletta » PH 687 C